Veerbelaste Bypass

Product details

- **Voorkomt drukverschil in de leidingen**
- **Voorkomt overbelasting van de pomp**
- **Stromingsgeluid wordt verminderd**

Als de vloerverwarming wordt aangesloten op een HR-of CV-ketel en/of wanneer u alleen maar thermostaatkranen in uw woning heeft, is het aan te bevelen om een bypass-ventiel toe te passen. Hiermee wordt voorkomen dat de druk in de aanvoerleiding dusdanig oploopt dat dit schade veroorzaakt.
Het bypass-ventiel is een proportioneel werkend ventiel dat wordt geregeld door drukverschil. Bij een vermindering van de warmtevraag (bijvoorbeeld wanneer thermostaatkranen en de vloerverwarmingverdeler gelijktijdig sluiten) kan er een stijgend drukverschil ontstaan in de aanvoer- en retourleidingen. In dat geval opent de klep in het bypass-ventiel en wordt een te hoge druk in één van de leidingen voorkomen. Is er geen bypass-ventiel aanwezig, dan moet er altijd minimaal één radiator aanwezig zijn met een gewone kraan, die altijd openstaat om de doorstroming van warm water te waarborgen. Wanneer dit niet het geval is dan zal de ketel een storing melden.

Technische details

Artikelnummer: 92248
EAN-code: 8718531990210

Specificaties

Maximale bedrijfstemperatuur:	100ºC
Maximale bedrijfsdruk:	4 bar
Regelbaar drukverschil:	0,1 tot 0,5 bar
Fabrieksinstelling:	0,2 bar
Aansluiting:	15mm of 22mm knel
Stromingsrichting:	Zoals aangegeven op de drukverschilregelaar

Installatie

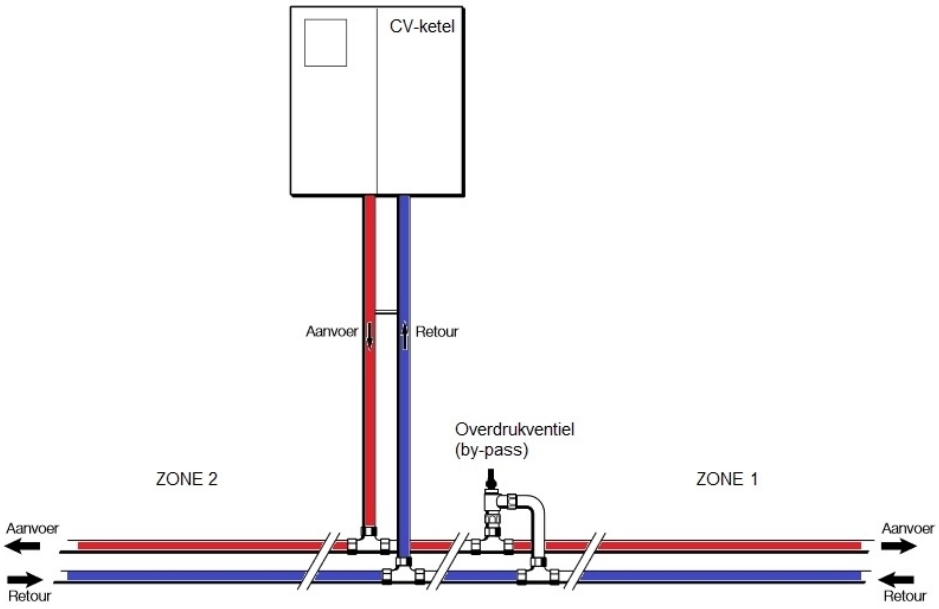

Onderdelen

Een bypass-ventiel kan met behulp van een knelring worden geïnstalleerd tussen CV-buizen met een diameter van 22mm of met behulp van een verloopring tussen buizen van 15mm (wanneer het ventiel tussen leidingen van 15mm wordt aangesloten, dan komt de knelring te vervallen).

1.
2.

A.
B. =
=

=
= Schroeffitting
Overdrukventiel

Verloopring, 15mm
Knelring, 22mm

Downloads

Technische informatie by-pass